Art. 888422

Aste | Step | Ступень | Trittbrett

Ver. 1



Ver. 2



1. Aste / step / ступень / Trittbrett 1
2. Kronstein / bracket / кронштейн / Konsole 1
3. Polt / bolt / болт / Bolzen M8x25 2
4. Seib / washer / шайба / Scheibe 8,4x16x1,6 2
5. Vedruseib / spring washer / пружинная шайба / Federnscheibe A8 2
6. Plaat / plate / пластина / Scheibe 1

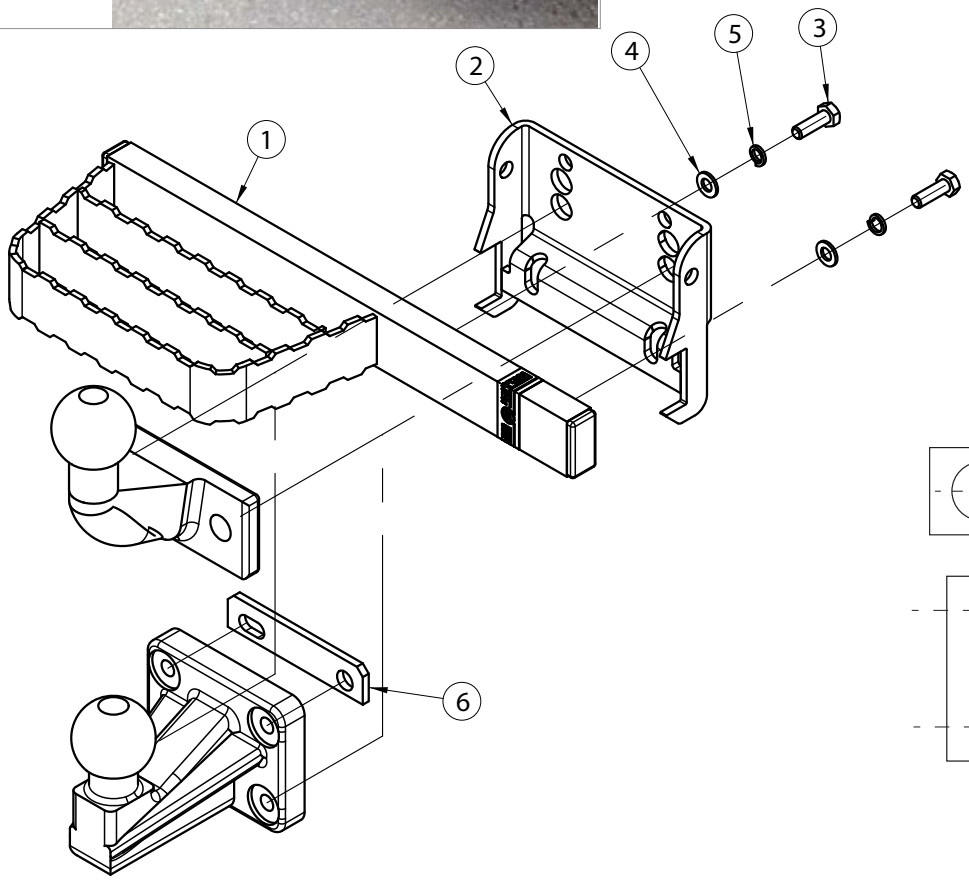

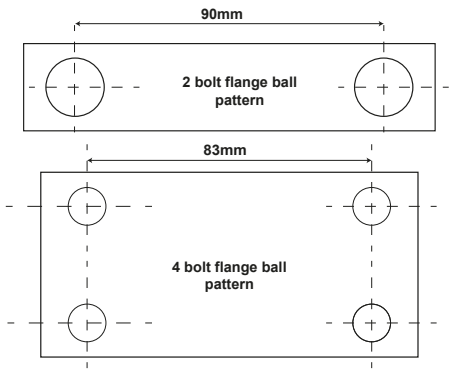

M8 - 25Nm

Kaal /Weight / Macca / Gewicht: 2,7kg

Paigaldusaeg / Time of mounting / Время установки / Einbauzeit: 10min

Vajalikud tööriistad / Required Tools / Необходимые инструменты / Benötigte Werkzeuge



- Kui METEC toode ei vasta Teie ootustele või kui on tegemist toote ebapiisava kvaliteediga, siis pretensioonid esitada lehel www.metec.ee
- If the METEC product does not meet Your expectations or if it is a product of insufficient quality, then you can submit a claim at www.metec.ee
- Если METEC продукт не соответствует Вашим ожиданиям или это продукт недостаточного качества, то претензию предъявить можно на сайте www.metec.ee
- Wenn METEC Produkt nicht Ihren Erwartungen entspricht oder wenn es um Qualitätsmängel geht, dann bitte die Ansprüche auf Seite www.metec.ee einreichen

All Rights Reserved by Tarmetec | www.metec.ee